Farbprofil: Generisches CMYK-Druckerprofil
Komposit Standardbildschirm

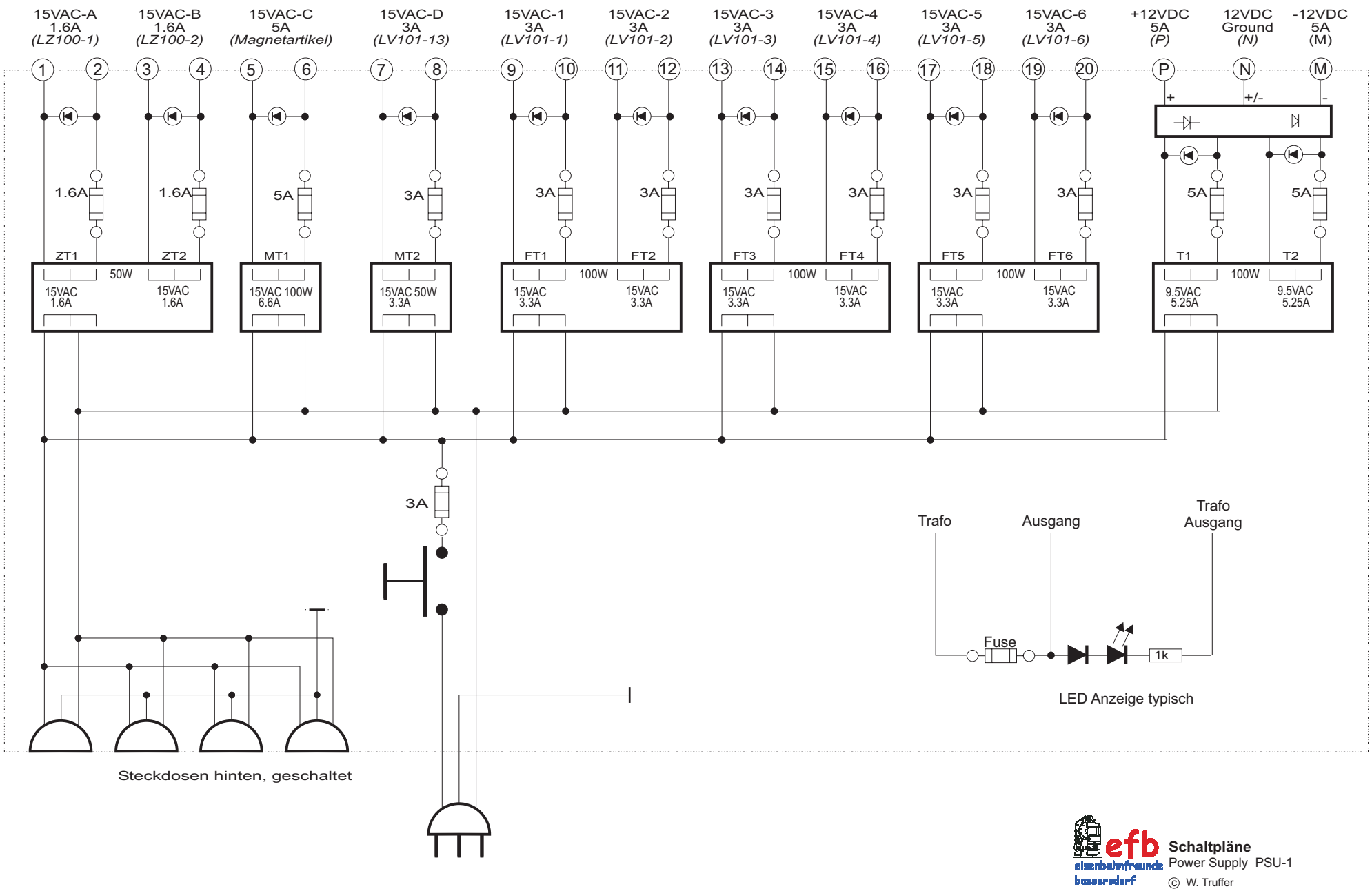

efb eisenbahnfreunde bassersdorf

Schaltpläne
Power Supply PSU-1
© W. Truffer

D:\Eigene Dateien\Efb\Pl ne\Supply\PSU.cdr
Sonntag, 6. Juli 2003 20:14:53

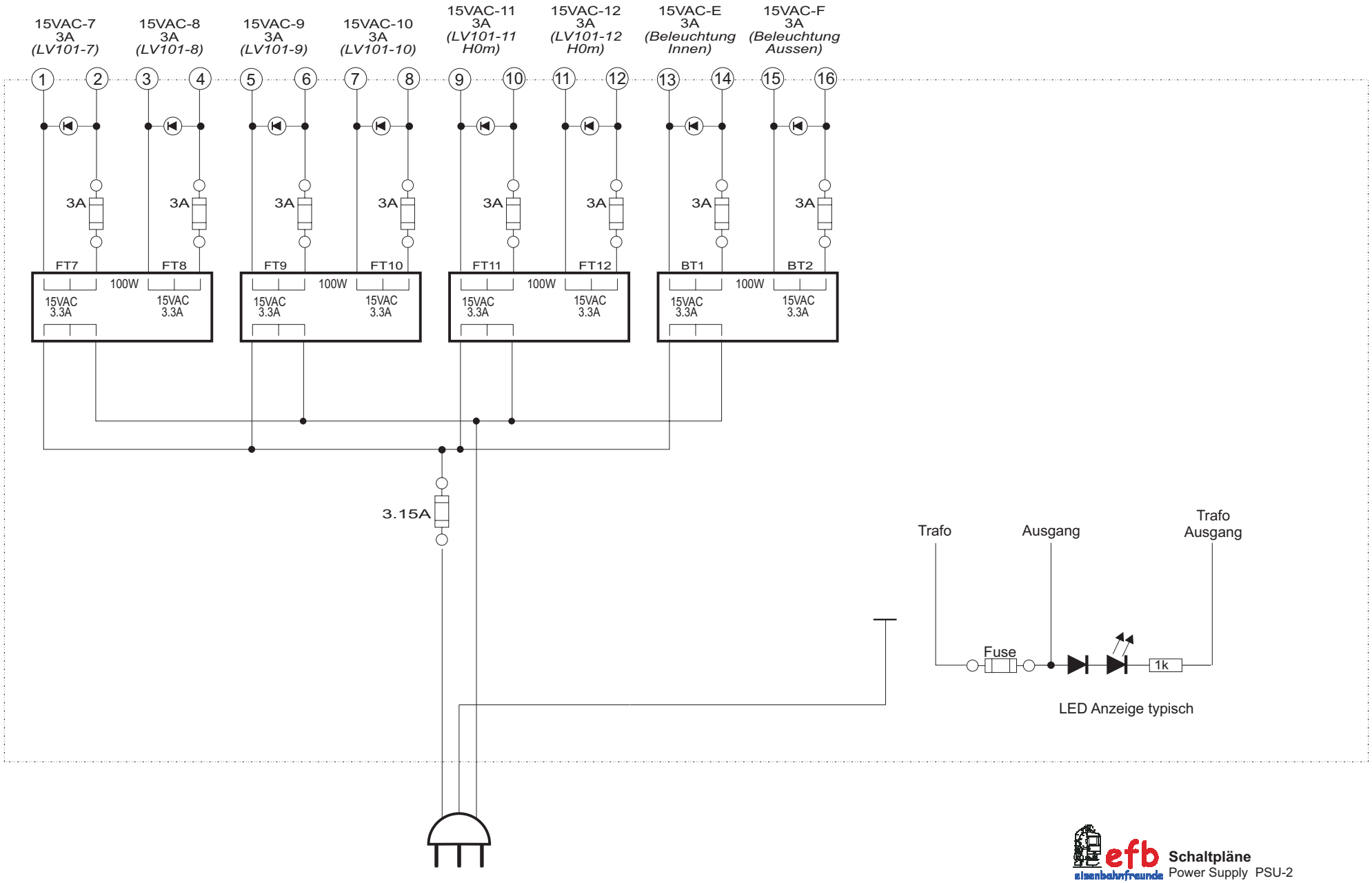

Schaltpläne
Power Supply PSU-2
© W. Truffer

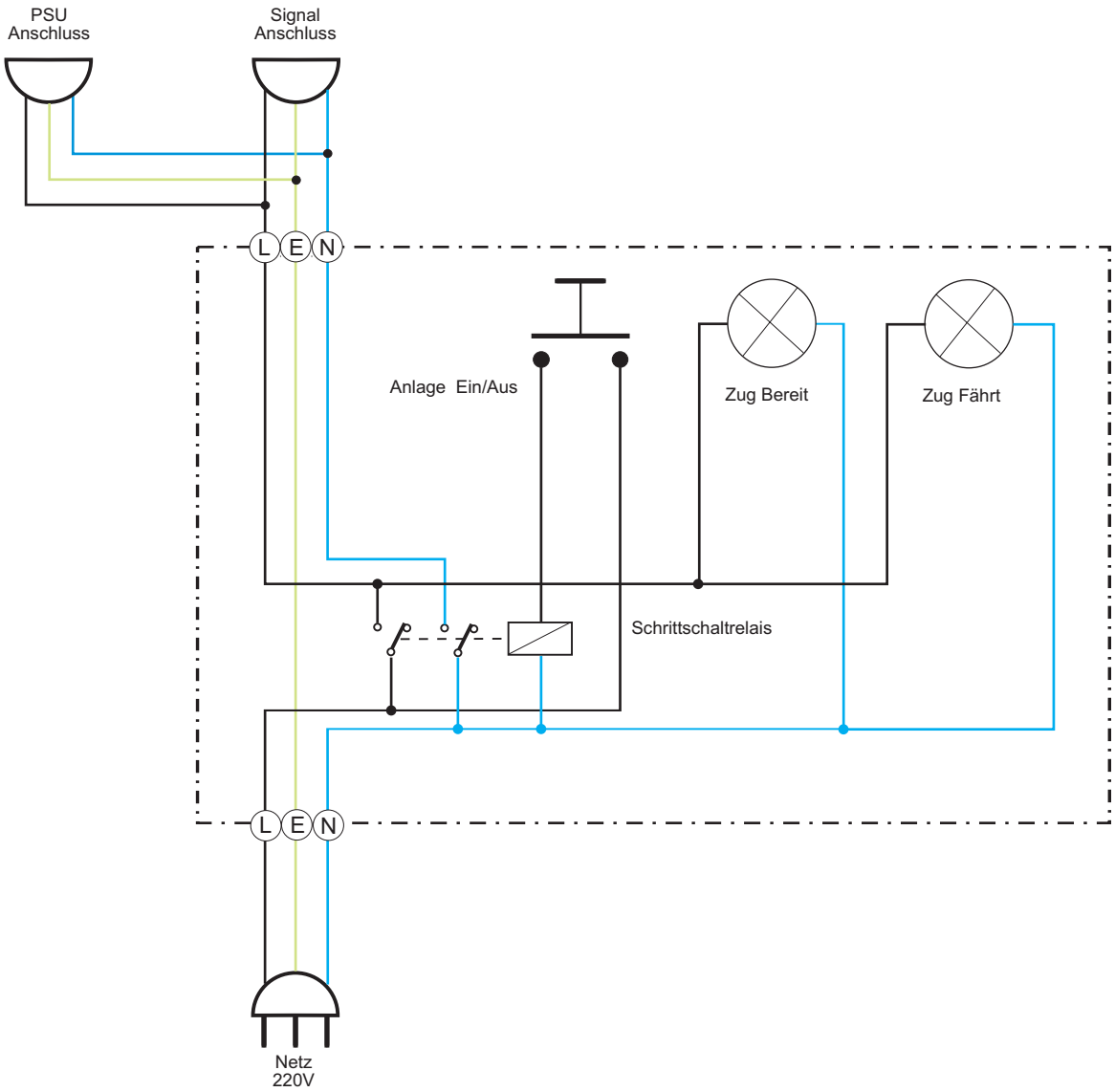

Schaltpläne
Power Supply Hauptschalter
© W. Truffer